PDF created with pdfFactory trial version www.pdffactory.com

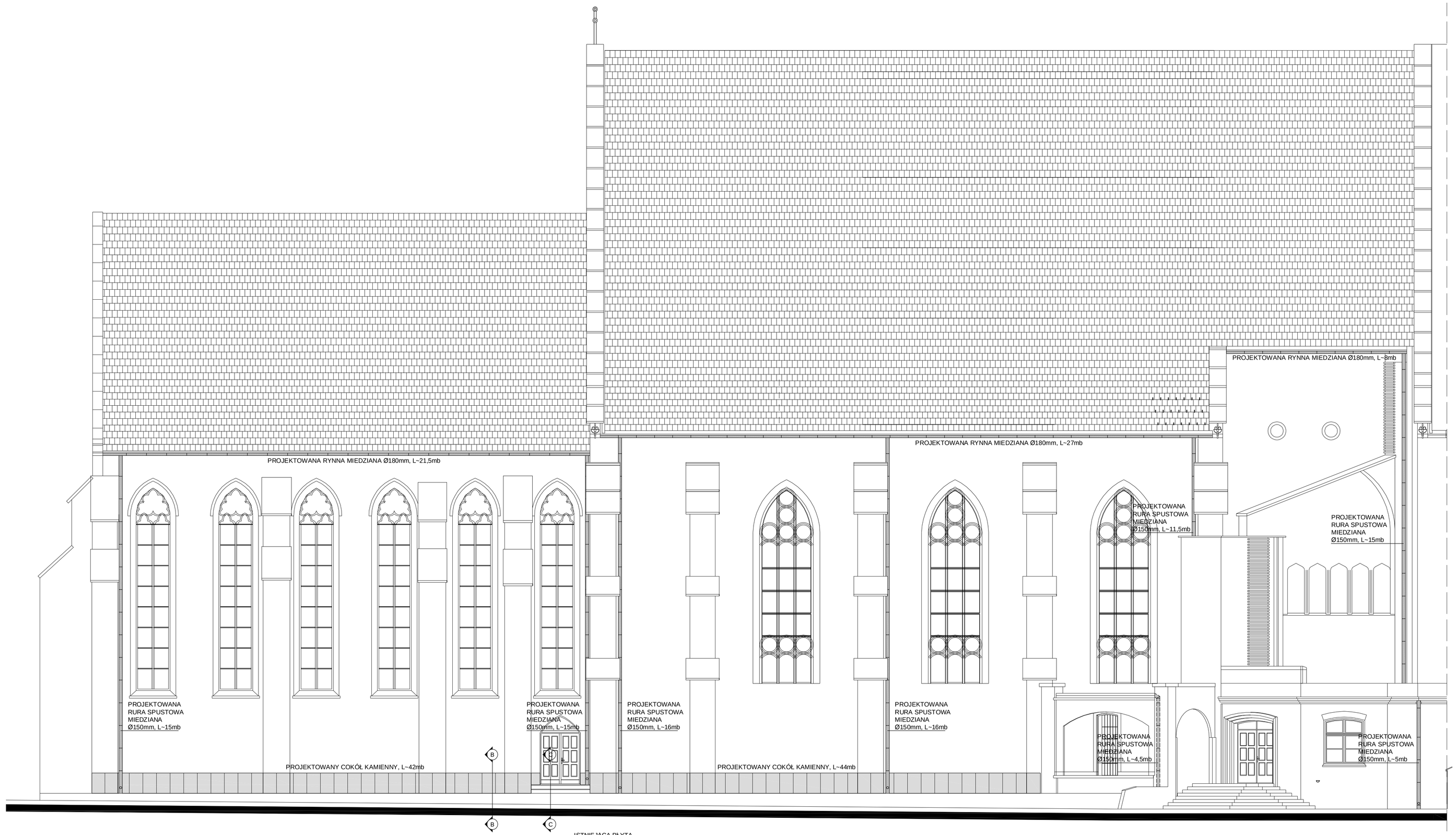

ROZMIESZCZENIE ŁAPACZY ŚNIEGU
NA DACHU 1:25

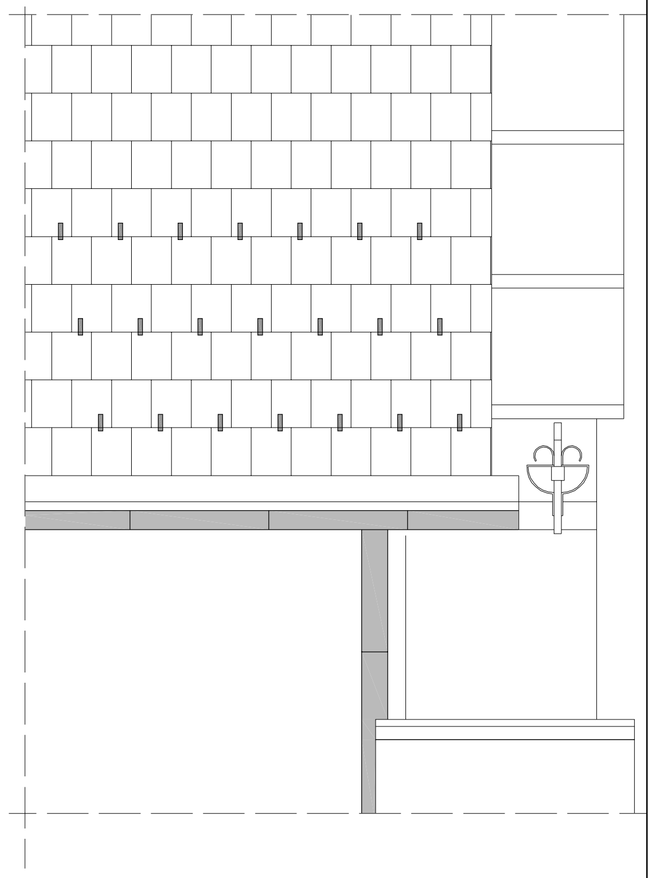

ROZWINIĘCIE COKOŁU

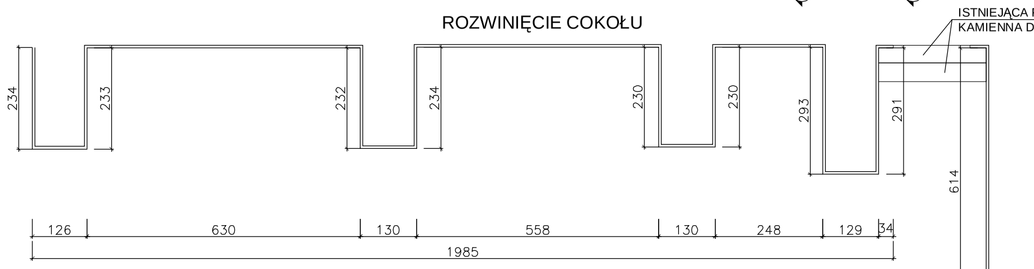

ROZWINIĘCIE COKOŁU

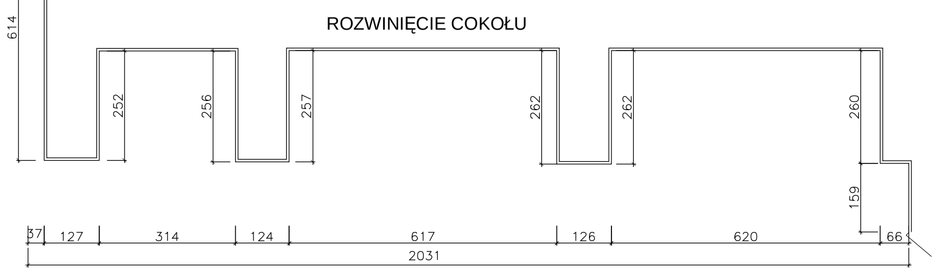

DETAL MOCOWANIA
COKOŁU B-B 1:10

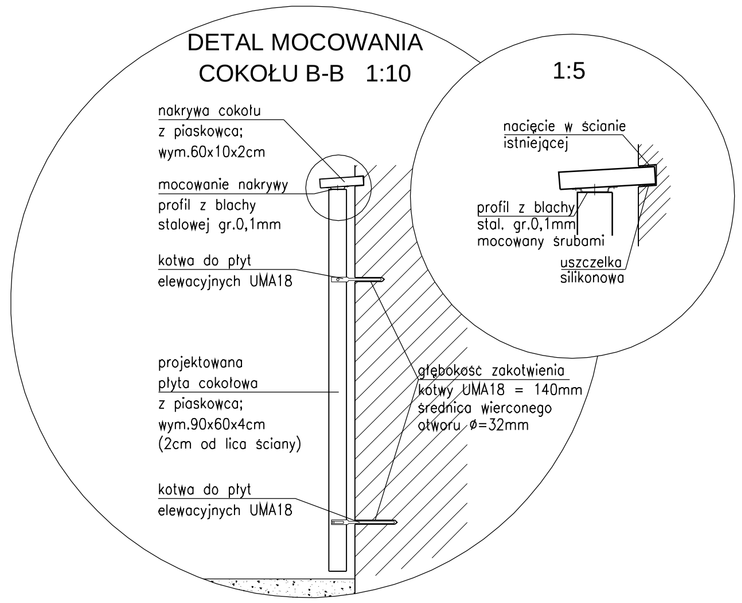

DETAL OKŁADZINY KAMIENNEJ SCHODÓW

RZUT 1:20

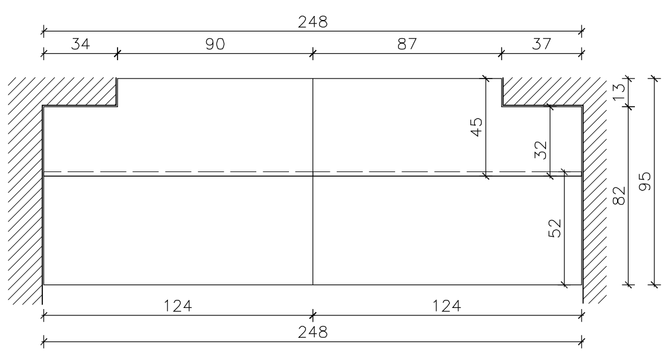

PRZEKRÓJ C-C 1:20

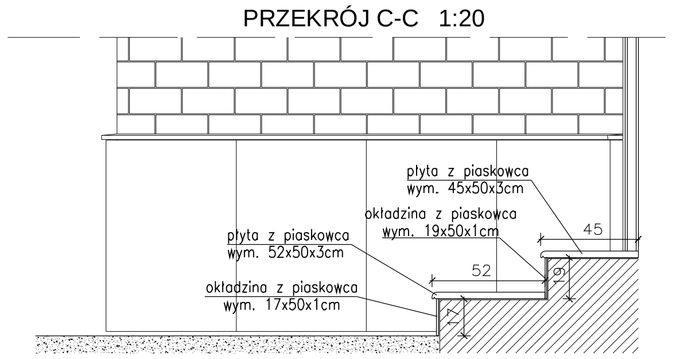

Uwaga! Wykonawca okładzin kamiennych, zobowiązany jest sprawdzić wymiary schodów przed przystąpieniem do ich wykonania

Uwaga! Kotwy do płyt elewacyjnych UMA18; średnica wierconego otworu Ø32mm;
głębokość zakotwienia w murze 140mm; ilość potrzebnych kotew ~322sztuki
Kątowniki narożne typu NAS-JLW-2; ilość potrzebnych kątowników ~35sztuk
Kątowniki narożne typu NAS-W-2; ilość potrzebnych kątowników ~35sztuk

FUNKCJA	IMIĘ i NAZWISKO	NR UPR.	DATA	PODPIS	PPU ARCHIS 32-602 OŚWIĘCIM, BEMA 10b/2
PROJEKTOWAŁ:	arch. Jacek Światak	3/G/86	11.2008		
OPRACOWAŁ:	arch. Łukasz Łanda		11.2008		
SPRAWDZIŁ:	arch.Ryszard Świętek	49/M/84	11.2008		
PROJEKT:	Odnowienie elewacji północnej z wykonaniem cokołu z piaskowca				
OBIEKT:	KOŚCIÓŁ NMP WSPOMOŻENIA WIERNYCH W OŚWIĘCIMIU				
BRANŻA	architektoniczno–budowlana	STADIUM		PB	
SKALA: 1:100	ELEWACJA PÓŁNOCNA	NR PROJEKTU: A–200824		NR RYS. 05	